Vērtējuma pasūtītājs – Limbažu novada pašvaldība

Nekustamā īpašuma ar nosaukumu

“Zeme pie Jūras 17”, Limbaži, Limbažu novads

novērtējums



Limbažu novada pašvaldībai

Pēc Jūsu pasūtījuma esam novērtējuši nekustamo īpašumu ar nosaukumu:

"Zeme pie Jūras 17", Limbaži, Limbažu novads.

Šis vērtējums parāda mūsu viedokli par šī novērtējamā objekta tirgus vērtību novērtēšanas dienā, tas ir, 2026. gada 20.augustā.

Visi tehniskie dati par īpašumu, kas ir iegūti no novērtējuma pasūtītāja, šajā vērtējumā ir pieņemti par ticamiem. No Zemesgrāmatas un VZD Kadastra reģistra datiem iegūtā informācija, ja tāda ir, šajā vērtējumā tiek uzskatīta par aktuālu un atbilstošu realitātei novērtēšanas dienā. Pretrunas gadījumā starp Zemesgrāmatas un VZD Kadastra reģistra datiem, par ticamiem tiek pieņemti VZD Kadastra dati. Ar īpašuma stāvokli dabā vērtētāja ir iepazinusies.

Novērtēšanas veikšanai un vērtējuma atskaites sastādīšanai par pamatu ir Latvijas Īpašuma vērtēšanas standarti LVS 401:2013. Aprēķini veikti, balstoties uz pasūtītāja iesniegto informāciju, savukārt, izdarītie pieņēmumi un ierobežojumi ir izklāstīti turpmākajā vērtējuma atskaites tekstā.

Vispārējā informācija par vērtējamo objektu

Adrese:	Nav
Nosaukums:	"Zeme pie Jūras 17"
Novērtējamais objekts sastāv no:	Viena nekustamā īpašuma, kura sastāvā ir viena zemes vienība (6601 006 0114) 289 m^2 platībā un sakaru tornis (6601 006 0114 001).
kadastra numurs:	6601 006 0114
platības:	Zemes vienība (kadastra apzīmējums 6601 006 0114) – 289 m^2 Sakaru tornis (kadastra apzīmējums 6601 006 0114 001) – 48,1 m^2, augstums 36,1 m
pašreizējā izmantošana:	Zemes gabals apbūves uzturēšanai, sakaru tornis.
labākais izmantošanas veids:	Zemes gabals apbūves uzturēšanai, sakaru tornis.
infrastruktūra:	Attīstīta.
komunikācijas:	Elektrība.
piekļūšanas iespējas:	Asfalta seguma pašvaldībai piederoša iela.
apkārtne:	Daudzdzīvokļu dzīvojamās mājas.
Nomas līgumi:	Nomas līgums Nr. 4.10.16/25/335 ar SIA "TELETOWER", Reģ.Nr.40103257495 par apbūvēta zemes gabala ar kadastra apzīmējumu 6601 006 0114, daļu 194 m^2 platībā nomu. Līgums stājas spēkā no 2026. gada 17. februāra un noslēgts uz 6 gadiem.
Īpašuma tiesības:	Saskaņā ar Vidzemes rajona tiesas zemesgrāmatu nodaļas Limbažu pilsētas zemesgrāmatas nodalījuma Nr. 1000 0093 9296 ierakstu, īpašnieks Limbažu novada pašvaldība, reģistrācijas numurs 90009114631.
Pasūtītājs:	Limbažu novada pašvaldība.

VZD Kadastra reģistrā reģistrētie apgrūtinājumi zemes vienībai:

ekspluatācijas aizsargjoslas teritorija ap ūdensvadu, kas atrodas līdz 2 metru dziļumam	0.0123 ha
ekspluatācijas aizsargjoslas teritorija gar drenām un atklātiem grāvjiem	0.0112 ha
ekspluatācijas aizsargjoslas teritorija gar pašteces kanalizācijas vadu	0.0123 ha
biosfēras rezervāta neitrālās zonas teritorija	0.0289 ha
ekspluatācijas aizsargjoslas teritorija gar pazemes elektronisko sakaru tīklu līniju un kabeļu kanalizāciju	0.0043 ha
ekspluatācijas aizsargjoslas teritorija gar elektrisko tīklu kabeļu līniju	0.0076 ha
ekspluatācijas aizsargjoslas teritorija gar pazemes siltumvadu, siltumapgādes iekārtu un būvi	0.0074 ha
valsts nozīmes pilsētbūvniecības pieminekļis	0.0289

Apgrūtinājumi tirgu vērtību būtiski neietekmē.

Lietu tiesības, kas apgrūtina nekustamu īpašumu:

Atzīme - valsts nozīmes pilsētbūvniecības pieminekļa teritorija un objekti – 0,0289 ha. Pamats: Limbažu novada pašvaldības 2024.gada 18.decembra uzziņa Nr.4.8.3/24/4089N.

Apgrūtinājums tirgu vērtību pie patreizējās un labākās izmantošanas neietekmē.

Saskaņā ar Limbažu novada pašvaldības Lēmuma projektu (pielikumā) zemes gabalā paredzēts nodibināt reālservitūtu – ceļa servitūtu uz Limbažu novada pašvaldības nekustamo īpašumu Zeme pie Jūras 17, Limbažos, Limbažu novadā, kadastra Nr. 6601 006 0114, par labu nekustamiem īpašumiem;

- **1.1. Jūras iela 17-1, Limbažos, Limbažu novadā, kadastra Nr. 66019001738,**
- **1.2. Jūras iela 17-2, Limbažos, Limbažu novadā, kadastra Nr. 66019001078,**
- **1.3. Jūras iela 17-3, Limbažos, Limbažu novadā, kadastra Nr. 66019000493,**
- **1.4. Jūras iela 17-4, Limbažos, Limbažu novadā, kadastra Nr. 66019001604,**

piešķirot bezmaksas un uz neierobežotu laiku tiesības uz braucamo ceļu 4.5 m platumā un 20.05 m garumā, nosakot ceļa kopējo platību 91 m2, saskaņā ar grafiskajā pielikumā Nr.1 iezīmēto teritoriju.
Minētais servitūts novērtējamā objekta tirgus vērtību pie tā patreizējās un labākās izmantošanas – sakaru tornis, negatīvi neietekmē.

Vērtējuma uzdevums un mērķis:	Vērtēšanas uzdevums – noteikt īpašuma tirgus vērtību atbilstoši esošai situācijai vērtēšanas datumā. Vērtēšanas mērķis – īpašuma vērtējums **novērtējuma pasūtītāja vajadzībām**. Vērtējums nedrīkst tikt izmantots citu fizisku vai juridisku personu vajadzībām.

Izmantotā dokumentācija un informācijas avoti:
- Zemesgrāmatu nodalījuma izdruka (www.zemesgramata.lv);
- VZD Kadastra informācijas sistēmas dati;
- Nomas līgums, zemes robežu plāni, lēmuma projekts ar pielikumiem;
- www.balticmaps.eu; www.google.lv; www.limbaznovads.lv.

Vērtējumā izmantotie dati tiek uzskatīti par ticamiem un nākušiem no drošiem avotiem. Vērtētājs šos datus izmantojis pēc labākās pārliecības, taču neuzņemas atbildību par šo datu un skaitļu patiesumu un objektivitāti, jo var būt notikušas izmaiņas dokumentācijā, par kurām vērtētājs nav informēts, vai vērtētājam bijusi sniegta nepatiesa informācija vai arī bijuši citi ietekmējoši apstākļi.

Objekta apsekošanas datums:	2026.gada 20.augusts
Vērtēšanas datums:	2026.gada 20.augusts
Atskaites sastādīšanas datums:	Dokumenta datums ir tā elektroniskās parakstīšanas datums

Darām Jums zināmu, ka nekustamā īpašuma ar nosaukumu **"Zeme pie Jūras 17", Limbaži, Limbažu novads**, tirgus vērtība novērtēšanas dienā 2026.gada 20.augustā ir:

EUR 16 000 (sešpadsmit tūkstoši eiro)

Nekustamā īpašuma novietojuma shēma

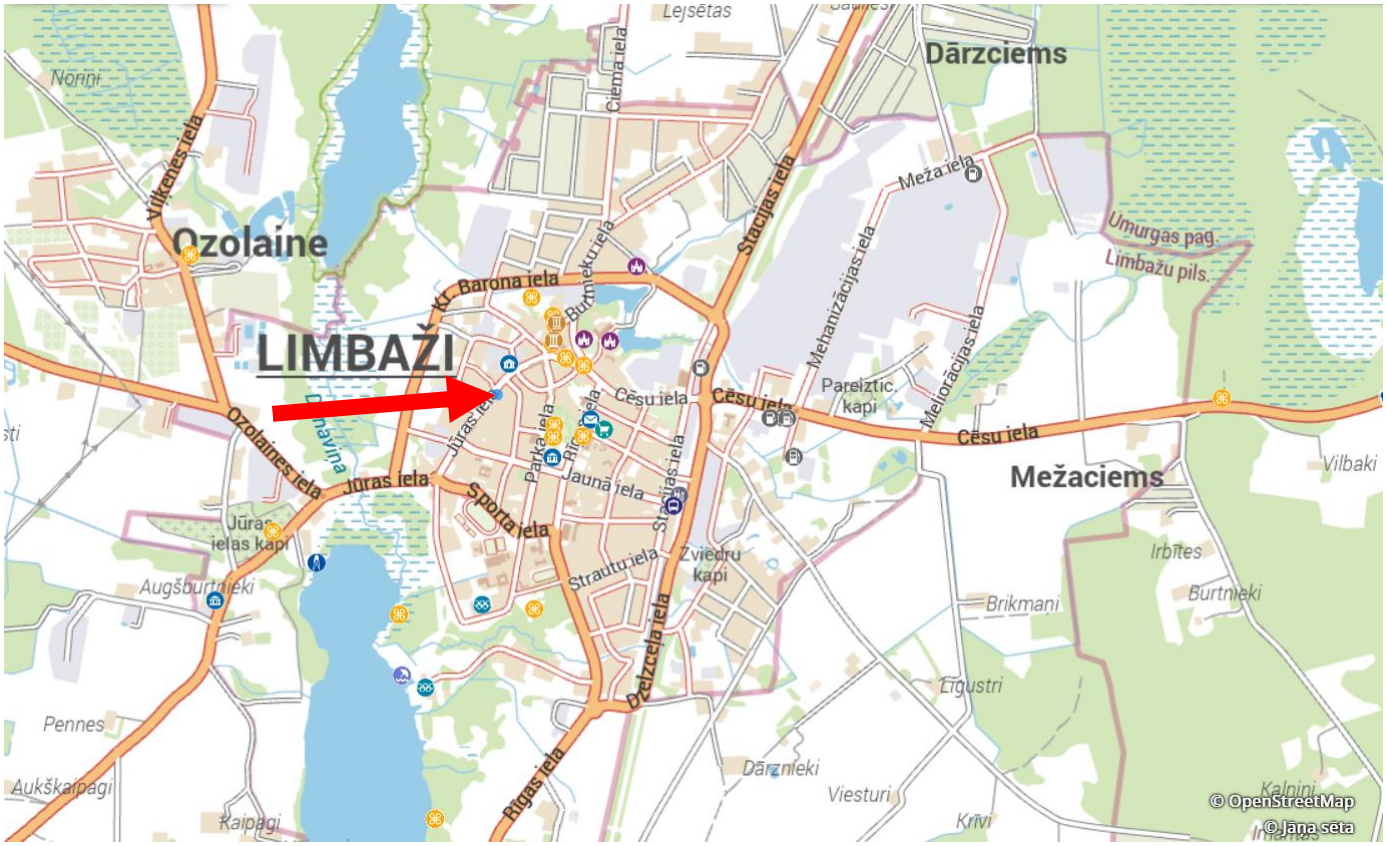

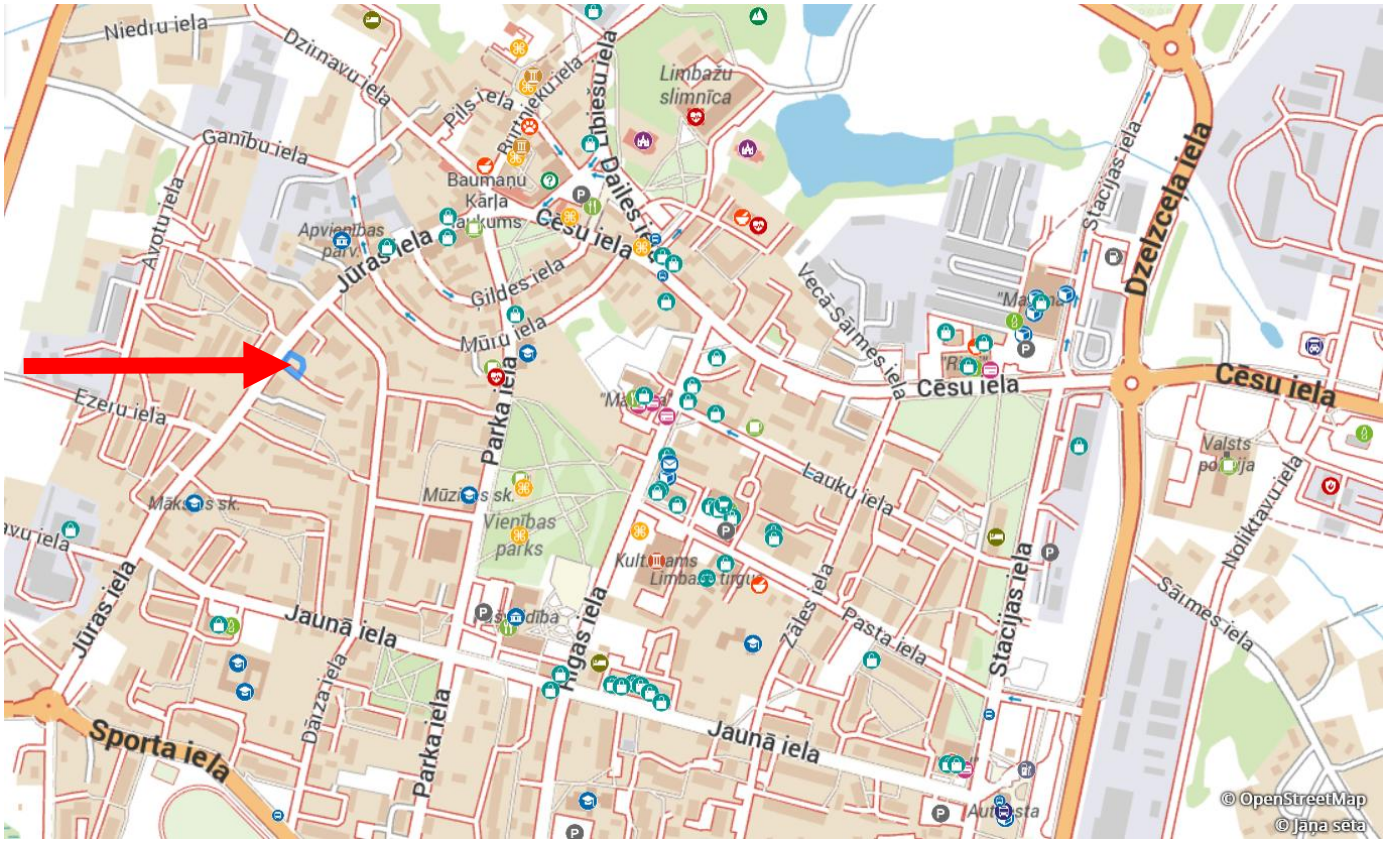
Niedru iela
Dzirnavu iela
Pils iela
Ganību iela
Avotu iela
Baumaņu Kārļa laukums
Apvienības parv.
Jūras iela
Cēsu iela
Gildes iela
Mūru iela
Parka iela
Ezeru iela
Mūzikas sk.
Vienības parks
Jūras iela
Jaunā iela
Dārza iela
Parka iela
Sporta iela
Rigas iela
Limbažu slimnīca
Dailes iela
Vecā Sārmes iela
Cēsu iela
Lauku iela
Zāles iela
Pasta iela
Stacijas iela
Dzelzceļa iela
Cēsu iela
Valsts
Noliktavu iela
Sārmes iela
Jaunā iela
© OpenStreetMap
© Jāņa sēta

Novērtējamā objekta fotogrāfijas



Servitūta ceļš



Tornis

2. Novērtējamā objekta vispārējs raksturojums

2.1. Atrašanās vietas raksturojums

Novērtējamais objekts atrodas Limbažu pilsētā, pilsētas centrālajā daļā uz DR no centra, daudzdzīvokļu māju rajonā. Tuvākajā apkārtnē dzīvojamās mājas un sabiedriskie objekti. Novērtējamais objekts izvietots pilsētas galvenās ielas malā.

2.2. Zemes gabala raksturojums



Zemes gabala raksturojums			
Zemes gabala kadastra apzīmējums	6601 006 0114		
Zemes gabala platība, m^2	289		
t.sk.	Zem apbūves – 204 m^2 Ceļi – 0,0085 m^2		
t.sk. apgrūtinājumu platības	289 m^2		
Piebraukšana	Laba	No pašvaldībai piederošām ielām	
Nožogojums	Teritorija ap torni nožogota ar koka žogu		
Vārti	Ir		
Reljefs	Līdzens		
Zemes gabala grunts, gruntsūdens dziļums, m	Nav vizuālas pazīmes par paaugstinātu gruntsūdens līmeni		
Konfigurācija	Regulārs daudzstūris		
Labiekārtojums			
celiņi	Nav		
zālājs	Ir	Kopts	
koku krūmu apaugums	Dekoratīvie krūmi		
laukumi	Nav		
Pašreizējā izmantošana	Zemes gabals apbūves uzturēšanai		
Atļautais izmantošanas veids	Darījuma iestāžu apbūves teritorija		
Atrašanās aizsargājamās dabas teritorijās	Biosfēras rezervāta neitrālās zonas teritorija		
Apbūves esamība	Sakaru tornis	-	
Vides, sociālie, pārvaldības risku faktori (ESG)		**Klimats un vide**	
	Informācijas avoti	Ietekme uz TV	Veiktie pasākumi
Informācija par applūšanas iespējām, plūdiem, reizi 10 gados	Plūdu riska un plūdu draudu karte	nav	teritorijā nav veikti speciāli pasākumi
Informācija par applūšanas iespējām, plūdiem, reizi 100 gados	Plūdu riska un plūdu draudu karte	nav	teritorijā nav veikti speciāli pasākumi
Informācija par stipru lietusgāžu izraisītiem plūdiem	nav datu	nav	teritorijā nav veikti speciāli pasākumi
Informācija par vētras riskiem un to izraisītiem plūdiem	nav datu	nav	teritorijā nav veikti speciāli pasākumi
Informācija par krasta erozijas riskiem	nav datu	nav	teritorijā nav veikti speciāli pasākumi
Informācija par augsnes eroziju vai degradāciju	nav datu	nav	teritorijā nav veikti speciāli pasākumi

Informācija par karstuma viļņu riskiem	nav datu	nav	teritorijā nav veikti speciāli pasākumi
Informācija par ūdens stresa un sausuma ietekmi uz ūdenspagādi	nav datu	nav	teritorijā nav veikti speciāli pasākumi
Informācija par smago nokrišņu (krusa, ledus sniegs) riskiem	nav datu	nav	teritorijā nav veikti speciāli pasākumi
Informācija par vides piesārņojumu	nav datu	nav	
Bīstamu objektu tuvums	nav datu	nav	
Dabas resursu karjeru tuvums	https://videscentrs.lvgmc.lv/iebuvets/zemes-dzilu-informacijas-sistema	nav	
Gaisa piesārņojums un citu piesārņojumu iespējamība	nav datu	nav	
Informācija par troksnu piesārņojumu	nav datu	nav	
Investīciju nepieciešamība vides risku mazināšanai	nav	nav	
Citi novērojami	nav	nav	
Investīciju nepieciešamība vides risku mazināšanai	nav	nav	

3. Novērtējamā objekta vērtējums

3.1. Labākais un efektīvākais izmantošanas veids.

Īpašuma tirgus vērtība atspoguļos tā labāko un efektīvāko izmantošanu. **Labākā un efektīvākā izmantošana** ir aktīva tāda izmantošana, pie kuras tiek iegūts maksimālais labums, un kas ir reāli iespējama, tiesiska un finansiāli pamatota. (LVS 401:2013 p.3.12.4.)
Vērtētājs uzskata, ka, ņemot vērā:

1) zemes atļauto izmantošanu šajā vietā, kas saskaņā spēkā esošu ar Limbažu novada teritorijas plānojumu- darījuma iestāžu apbūves teritorija;

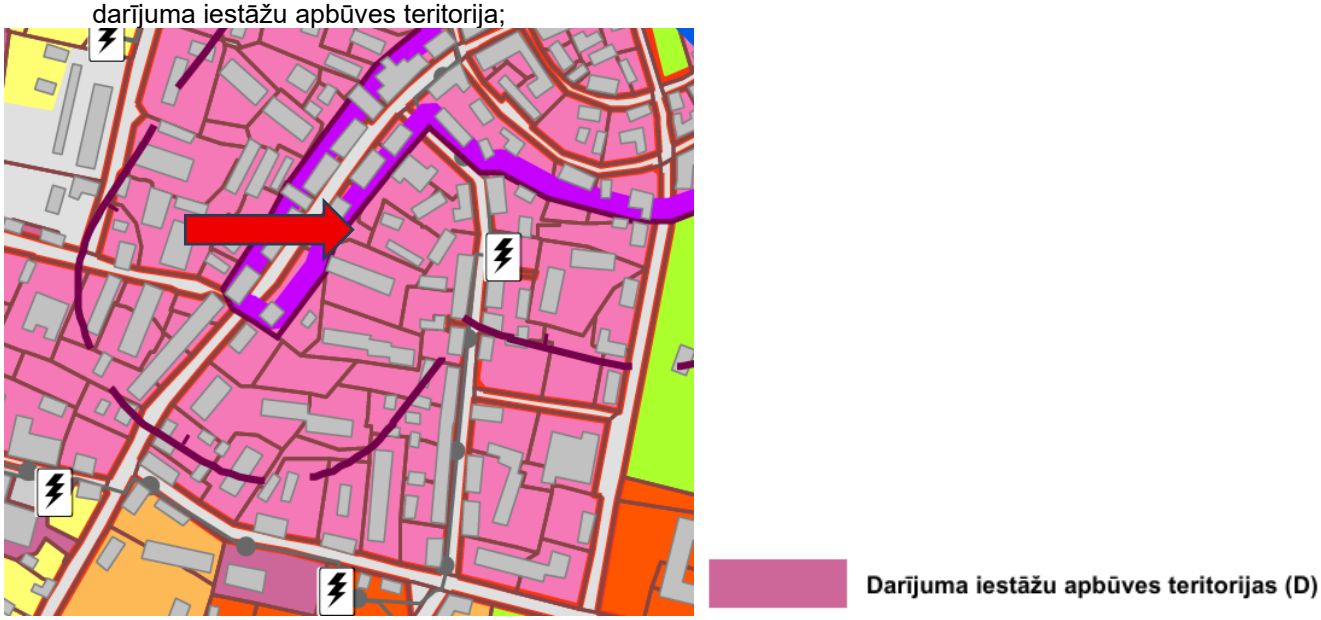

2) atrašanās vietu – pilsētas teritorijā,
3) apkārtējo apbūvi – dzīvojamās mājas,
4) piebraukšanas iespējas – labas;
5) komunikācijas - elektrība;
Patreizējo izmantošanu – sakaru tornis antenu izvietošanai;
5) nekustamo īpašumu tirgus situāciju, secināms, ka novērtējamā objekta labākā izmantošana ir patreizējā, līdz ar to novērtējamā objekta novērtējums veikts un tā tirgus vērtība noteikta pie labākās izmantošanas – **sakaru tornis.**

Informāciju pieprasīja Līga Viļčinska 25.08.2026 10:23:13

VIDZEMES RAJONA TIESA
Limbažu pilsētas zemesgrāmatas nodalījums Nr. 100000939296
Kadastra numurs: 6601 006 0114
Nosaukums: Zeme pie Jūras 17
Adrese: Limbaži, Limbažu nov.

I. daļa 1. iedaļa			
Ieraksta Nr.	**Nekustams īpašums, servitūti un reālnastas**	**Daļa**	**Platība, lielums**
1.1.	Zemes vienība (kadastra apzīmējums 66010060114). *Žurn. Nr. 300008172562, lēmums 02.01.2025, tiesnese Antra Bušmane*		289 m²
2.1.	Būve (kadastra apzīmējums 66010060114001). *Žurn. Nr. 300008603368, lēmums 19.06.2026, tiesnese Baiba Caunīte*		
I. daļa 2. iedaļa			
Ieraksta Nr.	**No nekustama īpašuma atdalītie zemes gabali, servitūtu un reālnastu pārgrozījumi un dzēsumi**	**Daļa**	**Platība, lielums**
	Nav ierakstu		
II. daļa 1. iedaļa			
Ieraksta Nr.	**Īpašnieks, dzimšanas gads, vieta, personas/nodokļu maksātāja kods, tiesību pamats**	**Daļa**	**Summa**
1.1.	Īpašnieks: Limbažu novada pašvaldība, reģistrācijas numurs 90009114631.	1	
1.2.	Pamats: Limbažu novada pašvaldības 2024.gada 18.decembra uzziņa Nr.4.8.3/24/4089N. *Žurn. Nr. 300008172562, lēmums 02.01.2025, tiesnese Antra Bušmane*		
2.1.	Pamats būves pievienošanai: Limbažu novada pašvaldības 2026.gada 28.maija izziņa par nekustamā īpašuma piederību Nr.4.6.8/26/191. *Žurn. Nr. 300008603368, lēmums 19.06.2026, tiesnese Baiba Caunīte*		
II. daļa 2. iedaļa			
Ieraksta Nr.	**Atzīmes par maksātnespēju, piedziņas vēršanu, aizliegumiem, pēcmantinieku iecelšanu un mantojuma līgumiem**		
	Nav ierakstu		
III. daļa 1. iedaļa			
Ieraksta Nr.	**Lietu tiesības, kas apgrūtina nekustamu īpašumu**		**Platība, lielums**
1.1.	Atzīme - valsts nozīmes pilsētbūvniecības pieminekļa teritorija un objekti.		0.0289 ha
1.2.	Pamats: Limbažu novada pašvaldības 2024.gada 18.decembra uzziņa Nr.4.8.3/24/4089N. *Žurn. Nr. 300008172562, lēmums 02.01.2025, tiesnese Antra Bušmane*		
III. daļa 2. iedaļa			
Ieraksta Nr.	**Pārgrozījumi 1.iedaļas ierakstos, ierakstu un pārgrozījumu dzēsumi**		**Platība, lielums**
	Nav ierakstu		

1.

LATVIJAS REPUBLIKA

APGRŪTINĀJUMU PLĀNS

Zemes vienības kadastra apzīmējums: 6601 006 0114

Apgrūtinājumu saraksts:

1.	7312040200 - ekspluatācijas aizsargjoslas teritorija gar elektronisko sakaru tīklu gaisvadu līniju - 0.0164 ha
2.	7312040100 - ekspluatācijas aizsargjoslas teritorija gar pazemes elektronisko sakaru tīklu līniju un kabeļu kanalizāciju - 0.0043 ha
3.	7312050201 - ekspluatācijas aizsargjoslas teritorija gar elektrisko tīklu kabeļu līniju - 0.0060 ha
4.	7312050300 - ekspluatācijas aizsargjoslas teritorija ap elektrisko tīklu sadales iekārtu - 0.0004 ha
5.	7312010101 - ekspluatācijas aizsargjoslas teritorija ap ūdensvadu, kas atrodas līdz 2 metru dziļumam - 0.0122 ha
6.	7312010300 - ekspluatācijas aizsargjoslas teritorija gar pašteces kanalizācijas vadu - 0.0110 ha
7.	7312060100 - ekspluatācijas aizsargjoslas teritorija gar pazemes siltumvadu, siltumapgādes iekārtu un būvi - 0.0063 ha
8.	7314010602 - valsts nozīmes pilsētbūvniecības pieminekļa teritorija un objekti - 0.0289 ha
9.	7313030600 - biosfēras rezervāta neitrālās zonas teritorija - 0.0289 ha

Plānā attēlota informācija par apgrūtinājumiem 2024.gada 31.oktobrī.

Plāna mērogs 1:500

Zemes vienības platība 0.0289 ha

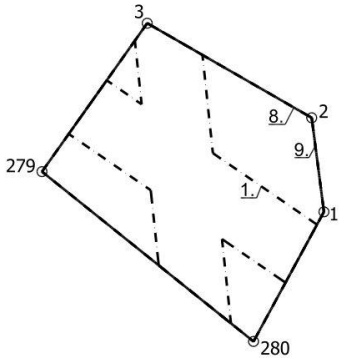

X=374700
Y=542500

Apgrūtinājumu plāns	6601 006 0114	Plāna mērogs 1:500	2.lapa no 6
Mērnieks Jānis Kokins sertifikāta Nr. AB0115	Plāns sagatavots atbilstoši Ministru kabineta 2011. gada 27.decembra noteikumiem Nr.1019 "Zemes kadastrālās uzmērīšanas noteikumi"		

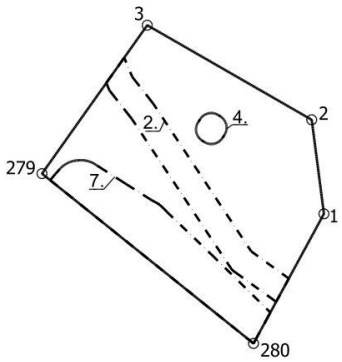

X=374700
Y=542500

Apgrūtinājumu plāns	6601 006 0114	Plāna mērogs 1:500	3.lapa no 6
Mērnieks Jānis Kokins sertifikāta Nr. AB0115	Plāns sagatavots atbilstoši Ministru kabineta 2011. gada 27.decembra noteikumiem Nr.1019 "Zemes kadastrālās uzmērīšanas noteikumi"		

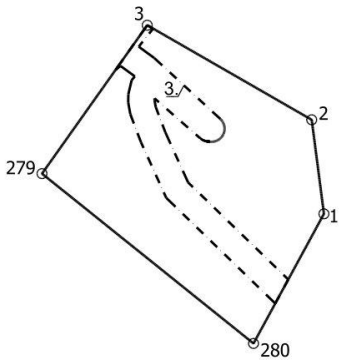

X=374700
Y=542500

Apgrūtinājumu plāns	6601 006 0114	Plāna mērogs 1:500	4.lapa no 6
Mērnieks Jānis Kokins sertifikāta Nr. AB0115	Plāns sagatavots atbilstoši Ministru kabineta 2011. gada 27.decembra noteikumiem Nr.1019 "Zemes kadastrālās uzmērīšanas noteikumi"		

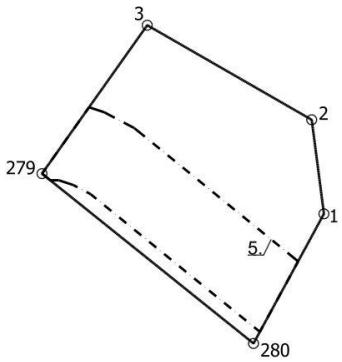

X=374700
Y=542500

Apgrūtinājumu plāns	6601 006 0114	Plāna mērogs 1:500	5.lapa no 6
Mērnieks Jānis Kokins sertifikāta Nr. AB0115	Plāns sagatavots atbilstoši Ministru kabineta 2011. gada 27.decembra noteikumiem Nr.1019 "Zemes kadastrālās uzmērīšanas noteikumi"		

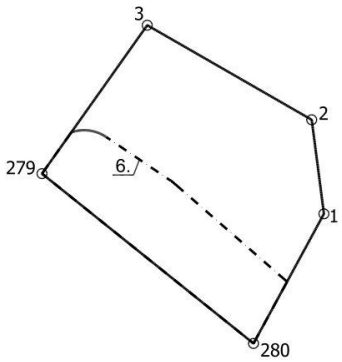

X=374700
Y=542500

Apgrūtinājumu plāns	6601 006 0114	Plāna mērogs 1:500	6.lapa no 6
Mērnieks Jānis Kokins sertifikāta Nr. AB0115	Plāns sagatavots atbilstoši Ministru kabineta 2011. gada 27.decembra noteikumiem Nr.1019 "Zemes kadastrālās uzmērīšanas noteikumi"		

LATVIJAS REPUBLIKA

SITUĀCIJAS PLĀNS

Zemes vienības kadastra apzīmējums: 6601 006 0114

Plānā attēlota informācija atbilstoši situācijai apvidū 2024.gada 31.oktobrī.

Plāna mērogs 1:500

Zemes vienības platība 0.0289 ha

Zemes vienības platība ha	ZEMES LIETOŠANAS VEIDU EKSPLIKĀCIJA														
	Lauksaimniecībā izmantoj. zeme	tajā skaitā				Meži	Krūmāji	Purvi	Ūdens objektu zeme	tajā skaitā		Zeme zem ēkām un pagalmiem	Zeme zem ceļiem	Pārējās zemes
		Aramzeme	Augļu dārzi	Pļavas	Ganības					Zem ūdeņiem	Zem zivju dīķiem			
0.0289	-	-	-	-	-	-	-	-	-	-	-	0.0204	0.0085	-

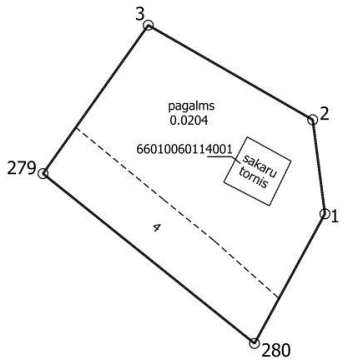

X=374700
Y=542500

Situācijas plāns	6601 006 0114	Plāna mērogs 1:500	2.lapa no 2
Mērnieks Jānis Kokins sertifikāta Nr. AB0115	Plāns sagatavots atbilstoši Ministru kabineta 2011. gada 27.decembra noteikumiem Nr.1019 "Zemes kadastrālās uzmērīšanas noteikumi"		

LATVIJAS REPUBLIKA

ZEMES ROBEŽU PLĀNS

Zemes vienības kadastra apzīmējums: 6601 006 0114

Plāns izgatavots, pamatojoties uz Limbažu novada pašvaldības 2012.gada 28.jūnija domes sēdes protokola pielikumam Nr.10, 20.§"Par Limbažu pilsētas zemju piekritību", Limbažu novada domes 2024.gada 20.jūnija lēmumu Nr.470 (protokols Nr.11, 56.),"Par grozījumiem Limbažu novada domes 2012.gada 28.jūnija lēmumā „Par Limbažu pilsētas zemju piekritību" (protokols Nr.10., 20.§)".

Robežas noteiktas 2024.gada 31.oktobrī.

Plāna mērogs 1:500

Zemes vienības platība 0.0289 ha

ZEMES VIENĪBA UZMĒRĪTA
LKS-92 TM
Mēroga koeficients: 0.999622

ZEMES VIENĪBAS
IZVIETOJUMA SHĒMA

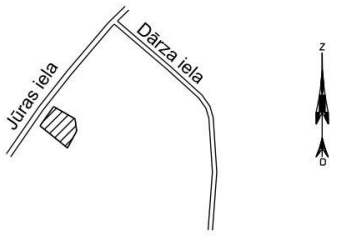

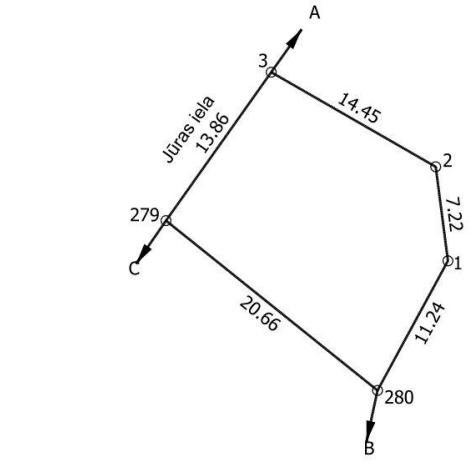

X=374700
Y=542500

Robežojošo zemes vienību saraksts:
no A līdz B z.v.kad.apz. : 66010060085 - Jūras iela 15, Limbaži, Limbažu novads
no B līdz C z.v.kad.apz. : 66010060100 - Jūras iela 19, Limbaži, Limbažu novads
no C līdz A z.v.kad.apz. : 66010040045 - "Jūras iela"

Zemes vienības platība 0.0289 ha

Zemes robežu plāns	6601 006 0114	Plāna mērogs 1:500	2.lapa no 2
Mērnieks Jānis Kokins sertifikāta Nr. AB0115	Plāns sagatavots atbilstoši Ministru kabineta 2011. gada 27.decembra noteikumiem Nr.1019 "Zemes kadastrālās uzmērīšanas noteikumi"		

LIMBAŽU NOVADA DOME

Reģ. Nr. 90009114631; Rīgas iela 16, Limbaži, Limbažu novads LV-4001;
E-pasts pasts@limbazunovads.lv; tālrunis 64023003

Lēmuma projekts

Par ceļa servitūta nodibināšanu īpašumā Zeme pie Jūras 17, Limbažos, Limbažu novadā
Ziņo L.Viļčinska

Limbažu novada pašvaldībā vērsās 4 dzīvokļu īpašnieki, kuriem pieder dzīvokļu īpašumi Jūras ielā 17, Limbažos, Limbažu novadā, un lūdza pašvaldību nodibināt ceļa servitūtu uz zemes vienības ar kadastra apzīmējumu 6601 006 0114, lai piekļūtu saviem nekustamiem īpašumiem.
Nekustamais īpašums Zeme pie Jūras 17, Limbažos, Limbažu novadā, kadastra Nr. 6601 006 0114, kas sastāv no zemes vienības ar kadastra apzīmējumu 6601 006 0114 un būves, piekrīt Limbažu novada pašvaldībai un ir reģistrēts Vidzemes rajona tiesas Limbažu pagasta zemesgrāmatas nodalījumā Nr. 100000520993.

Izvērtējot situāciju, tika secināts, ka zemes vienībai ar kadastra apzīmējumu 6601 006 0041, Jūras ielā 17, Limbažos, Limbažu novadā, nav piekļuves no pašvaldības ielas un tādēļ nepieciešams nodibināt ceļa servitūtu caur zemes vienību ar kadastra apzīmējumu 6601 006 0114, Zeme pie Jūras 17, Limbažos, Limbažu novadā.

Likuma "Par autoceļiem" 6.[1] pantā noteikts, ja kāda īpašnieka zemes gabalu, kuru viņš ieguvis sakarā ar īpašuma tiesību atjaunošanu vai zemes privatizāciju, pievedceļš nesavieno ar valsts vai pašvaldības ceļu, šādam īpašniekam ir servitūta tiesības lietot braukšanai citos zemes gabalos esošos ceļus vai ierīkot tos no jauna. Servitūtu nodibina Civillikumā noteiktajā kārtībā. Strīdus sakarā ar servitūta nodibināšanu izskata tiesa.

Civillikuma 1231. panta 3. punktā noteikts, ka servitūtu nodibina ar līgumu vai testamentu.

Pamatojoties uz Pašvaldību likuma 4. panta pirmās daļas 20. punktu, 10. panta pirmās daļas 16. punktu, Civillikuma 1231. panta 3. punktu, **atklāti balsojot: PAR –PRET –, ATTURAS –**, Limbažu novada dome **NOLEMJ:**

2. Nodibināt reālservitūtu – ceļa servitūtu uz Limbažu novada pašvaldības nekustamo īpašumu Zeme pie Jūras 17, Limbažos, Limbažu novadā, kadastra Nr. 6601 006 0114, par labu nekustamiem īpašumiem;
   2.1. Jūras iela 17-1, Limbažos, Limbažu novadā, kadastra Nr. 66019001738,
   2.2. Jūras iela 17-2, Limbažos, Limbažu novadā, kadastra Nr. 66019001078,
   2.3. Jūras iela 17-3, Limbažos, Limbažu novadā, kadastra Nr. 66019000493,
   2.4. Jūras iela 17-4, Limbažos, Limbažu novadā, kadastra Nr. 66019001604,
   piešķirot bezmaksas un uz neierobežotu laiku tiesības uz braucamo ceļu 4.5 m platumā un 20.05 m garumā, nosakot ceļa kopējo platību 91 m2, saskaņā ar grafiskajā pielikumā Nr.1 iezīmēto teritoriju.
3. Nekustamā īpašuma un teritorijas plānojuma nodaļai organizēt servitūta līgumu noslēgšanu un to reģistrēšanu zemesgrāmatas datos pašvaldības īpašumam.
4. Apstiprināt servitūta līguma projektus saskaņā ar pielikumu Nr.2.
5. Atbildīgo par lēmuma izpildi noteikt Nekustamā īpašuma un teritorijas plānojuma nodaļas vadītāju.
6. Kontroli par lēmuma izpildi uzdot Limbažu novada pašvaldības izpilddirektoram.

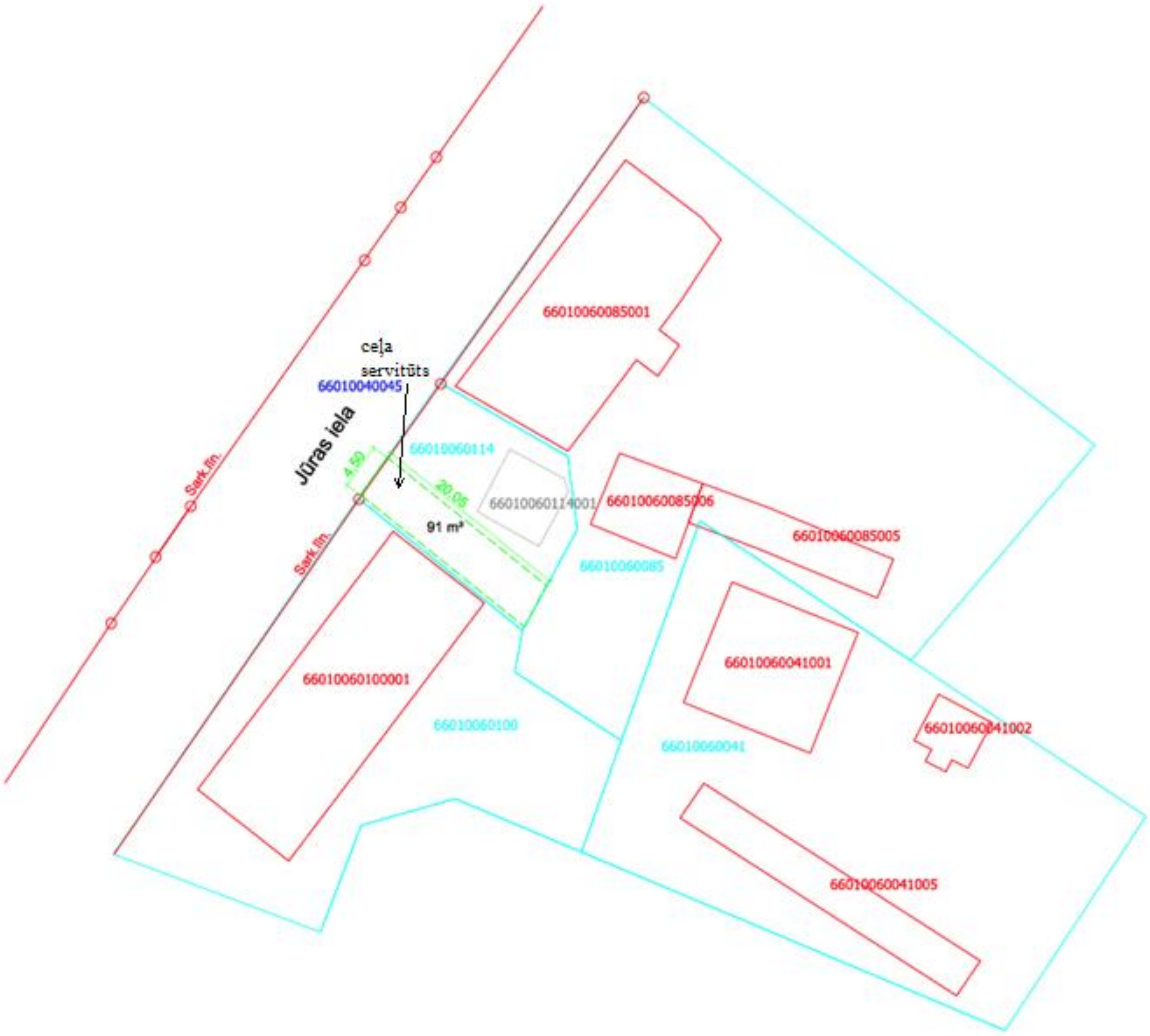
66010060085001
ceļa
servitūts
66010040045
Jūras iela
66010060114
4.50
20.05
91 m²
66010060114001
66010060085006
66010060085005
66010060085
Sark.līn.
Sark.līn.
66010060100001
66010060100
66010060041001
66010060041002
66010060041
66010060041005

Valsts zemes dienests

Informatīvā izdruka no Kadastra informācijas sistēmas teksta datiem

Īpašums

Kadastra numurs	Nosaukums	Platība	Zemesgrāmatas nodalījuma numurs	Zemesgrāmatas apakšnodalījuma numurs	Administratīvā teritorija
66010060114	Zeme pie Jūras 17	0.0289 ha	100000939296	-	Limbaži, Limbažu novads

Kadastrālās vērtības

Vērtības veids	Vērtība (EUR)	Vērtības noteikšanas datums	Piezīmes
Fiskālā kadastrālā vērtība	6828	01.11.2025	Kadastrālo vērtību bāze ar atskaiti uz 2012.gadu un 2013.gadu
Universālā kadastrālā vērtība	10270	31.10.2025	Kadastrālo vērtību bāze ar atskaiti uz 2022.gadu (piemērots KV samazinošais koef. 0.8)
Prognozētā kadastrālā vērtība	6828	01.06.2026	Kadastrālo vērtību bāze ar atskaiti uz 2012.gadu un 2013.gadu. Šī vērtība ir prognozētā fiskālā kadastrālā vērtība 2027.gadam
Fiskālais īpašuma novērtējums Kadastrā	6828	01.11.2025	Kadastrālo vērtību bāze ar atskaiti uz 2012.gadu un 2013.gadu . Kadastrālās vērtības un nekustamā īpašuma sastāvā esošās mežaudzes vērtības summa
Universālais īpašuma novērtējums Kadastrā	10270	31.10.2025	Kadastrālo vērtību bāze ar atskaiti uz 2022.gadu (piemērots KV samazinošais koef. 0.8) . Kadastrālās vērtības un nekustamā īpašuma sastāvā esošās mežaudzes vērtības summa
Prognozētais īpašuma novērtējums Kadastrā	6828	01.06.2026	Kadastrālo vērtību bāze ar atskaiti uz 2012.gadu un 2013.gadu. Šī vērtība ir prognozētā fiskālā kadastrālā vērtība 2027.gadam

Īpašuma sastāvs

Zemes vienības

Kadastra apzīmējums	Dzīvokļu īpašumos nesadalītās domājamās daļas	Adrese
66010060114	1/1	-

Nekustamā īpašuma objekta platība:	0.0289
Nekustamā īpašuma objekta platības mērvienība:	ha
Statuss:	nekustamais īpašums
Vidējais LIZ kvalitātes novērtējums ballēs:	-

Kadastrālās vērtības

Vērtības veids	Vērtība (EUR)	Vērtības noteikšanas datums	Piezīmes
Fiskālā kadastrālā vērtība	407	01.01.2025	-
Universālā kadastrālā vērtība	1202	01.01.2025	-

Prognozētā kadastrālā vērtība	407	01.06.2026	Kadastrālo vērtību bāze ar atskaiti uz 2012.gadu un 2013.gadu. Šī vērtība ir prognozētā fiskālā kadastrālā vērtība 2027.gadam

Būves, kas atrodas uz zemes vienības

Kadastra apzīmējums	Dzīvokļu īpašumos nesadalītās domājamās daļas	Adrese	Nosaukums
66010060114001	1/1	-	Sakaru tornis

Zemes vienības platības sadalījums pa lietošanas veidiem

Platība:	0.0289
Platības mērvienība:	ha
Lauksaimniecībā izmantojamās zemes platība:	0.0000
t.sk. Aramzemes platība:	0.0000
t.sk. Augļu dārzu platība:	0.0000
t.sk. Pļavu platība:	0.0000
t.sk. Ganību platība:	0.0000
no tām meliorētā lauksaimniecībā izmantojamā zeme:	0.0000
Mežu platība:	0.0000
t.sk. Jaunaudzes platība:	0.0000
Krūmāju platība:	0.0000
Purvu platība:	0.0000
Ūdens objektu zeme:	0.0000
t.sk. Zeme zem ūdeņiem:	0.0000
t.sk. Zeme zem zivju dīķiem:	0.0000
Zemes zem ēkām platība:	0.0204
Zemes zem ceļiem platība:	0.0085
Pārējās zemes platība:	0.0000

Lietošanas mērķi

Mērķis	Kods	Platība	Platības mērvienība
Pārējo sabiedriskās nozīmes objektu apbūve	0908	0.0289	ha

Apgrūtinājumi

Nr.	Reģistrācijas datums	Tips	Apraksts	Platība	Mērv.
-	01.02.2025	7312010101	ekspluatācijas aizsargjoslas teritorija ap ūdensvadu, kas atrodas līdz 2 metru dziļumam	0.0123	ha
-	01.02.2025	7312010400	ekspluatācijas aizsargjoslas teritorija gar drenām un atklātiem grāvjiem	0.0112	ha
-	01.02.2025	7312010300	ekspluatācijas aizsargjoslas teritorija gar pašteces kanalizācijas vadu	0.0123	ha
-	01.02.2025	7312050201	ekspluatācijas aizsargjoslas teritorija gar elektrisko tīklu kabeļu līniju	0.0076	ha
-	01.02.2025	7312040100	ekspluatācijas aizsargjoslas teritorija gar pazemes elektronisko sakaru tīklu līniju un kabeļu kanalizāciju	0.0043	ha
-	01.02.2025	7312060100	ekspluatācijas aizsargjoslas teritorija gar pazemes siltumvadu, siltumapgādes iekārtu un būvi	0.0074	ha
-	01.02.2025	7313030600	biosfēras rezervāta neitrālās zonas teritorija	0.0289	ha
-	14.12.2025	7314010602	valsts nozīmes pilsētbūvniecības piemineklis	0.0289	ha

Mērniecība

Mērniecības metode	Mērnieks	Uzmērīšanas datums

uzmērīts LKS-92TM	Jānis Kokins	31.10.2024

Būves

Kadastra apzīmējums	Dzīvokļu īpašumos nesadalītās domājamās daļas	Adrese	Nosaukums
66010060114001	1/1	-	Sakaru tornis

Nekustamā īpašuma objekta platība (kv.m.):	48.1
Galvenais lietošanas veids:	2213 - Maģistrālās sakaru līnijas
Būves tips:	-
Uzbūvēšanas gads:	2025
Ekspluatācijā pieņemšanas gads(-i):	-
Ēkas apsekošanas datums:	04.08.2025

Kopējās platības sadalījums pa platību veidiem

Kopējā platība (kv.m.):	48.1
Lietderīgā platība (kv.m.):	-
Dzīvokļu kopējā platība (kv.m.):	-
Dzīvokļu platība (kv.m.):	-
Dzīvojamā platība (kv.m.):	-
Dzīvokļu palīgtelpu platība (kv.m.):	-
Dzīvokļu ārtelpu platība (kv.m.):	-
Nedzīvojamo telpu platība (kv.m.):	-
Nedzīvojamo iekštelpu platība (kv.m.):	-
Nedzīvojamo ārtelpu platība (kv.m.):	-
Koplietošanas palīgtelpu platība (kv.m.):	-
Koplietošanas iekštelpu platība (kv.m.):	-
Koplietošanas ārtelpu platība (kv.m.):	-

Būves kadastrālā uzmērīšana

Telpu grupu skaits:	0
Virszemes stāvu skaits:	0
Pazemes stāvu skaits:	0
Nolietojums:	0 %
Nolietojuma noteikšanas datums:	31.10.2025

Būves apjoma rādītāji

Apjoma rādītāja veids	Apjoma rādītāja nosaukums	Apjoms un mērvienība	Tipa/ elementa kods	Tipa/elementa nosaukums
Augstums	Sakaru tornis	36.1 m	22130101	Režģotie torņi un masti
Laukums	-	48.1 kv.m.	-	-

Dokumenti

Dokumenta veids	Izdošanas datums	Izdošanas nr.	Izdevējiestāde
Iesniegums par kadastra objekta reģistrāciju vai datu aktualizāciju	07.10.2025	8.2/25/978	Limbažu novada pašvaldība; p.p. Līga Viļčinska
Cita pavadzīme	07.10.2025	4389463	Limbažu novada pašvaldība; p.p.Ina Martinsone
Cits apliecinājums	03.10.2025	4.8.3/25/2173N	Limbažu novada pašvaldība
Izpildmērījums	05.08.2025	-	Jānis Kokins, Raimonds Kokins

Būvvaldes izziņa	12.06.2025	1.7/25/139	Limbažu novada būvvalde

Īpašnieki

Personas kods / reģ. nr.	Vārds, uzvārds / Nosaukums	Domājamās daļas	Personas statuss	Īpašuma kad. nr. / būves kad. apz.	Adrese
90009114631	Limbažu novada pašvaldība	1/1	pašvaldība	66010060114	Rīgas iela 16, Limbaži, Limbažu nov., LV-4001

Zemesgrāmata

Nosaukums	Lēmuma datums	Lēmuma pamatojums
Limbažu pilsētas zemesgrāmata	19.06.2026	-
Limbažu pilsētas zemesgrāmata	02.01.2025	-

Dokumenti

Dokumenta veids	Izdošanas datums	Izdošanas nr.	Izdevējiestāde
Iesniegums par kadastra objekta reģistrāciju vai datu aktualizāciju	07.10.2025	8.2/25/978	Limbažu novada pašvaldība; p.p. Līga Viļčinska
Cita pavadzīme	07.10.2025	4389463	Limbažu novada pašvaldība; p.p.Ina Martinsone
Cits apliecinājums	03.10.2025	4.8.3/25/2173N	Limbažu novada pašvaldība
Izpildmērījums	05.08.2025	-	Jānis Kokins, Raimonds Kokins
Būvvaldes izziņa	12.06.2025	1.7/25/139	Limbažu novada būvvalde
Zemes robežu plāns	14.11.2024	-	Kokins Jānis AB0115
Apgrūtinājumu plāns	14.11.2024	-	Kokins Jānis AB0115
Situācijas plāns	14.11.2024	-	Kokins Jānis AB0115
Robežas apsekošanas akts	31.10.2024	-	Kokins Jānis AB0115
Atzinums par robežas neatbilstību	31.10.2024	-	Kokins Jānis AB0115
Robežas neatbilstības novēršanas akts	31.10.2024	-	Kokins Jānis AB0115
Robežas noteikšanas akts	31.10.2024	-	Kokins Jānis AB0115
Iesniegums par kadastra objekta reģistrāciju vai datu aktualizāciju	31.10.2024	-	Limbažu novada pašvaldība; p.p. Muceniece Marita
Akts par zemes vienības robežu neatbilstību	10.10.2024	-	Kokins Jānis AB0115
Pašvaldības lēmums par zemes piekritību pašvaldībai	28.06.2012	10.20.§	Limbažu novada pašvaldība
Akts par zemes vienības iekļaušanu rezerves zemes fondā	22.09.2010	15-22-V1/59	VZD Vidzemes reģionālā nodaļa
Cita veida dokuments	26.11.2009	14 32.§	Limbažu novada dome

Šai informācijai ir tikai informatīvs raksturs un tai nav juridiska spēka.